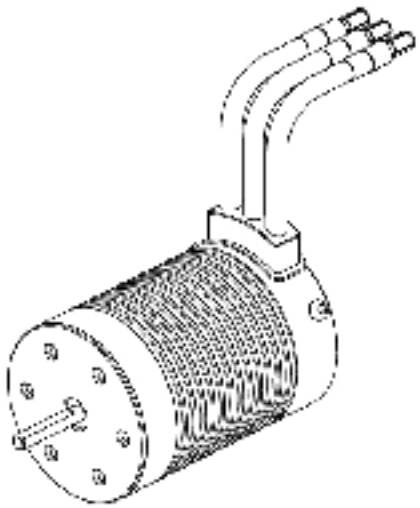

01 注意事项

-
-
-
-
-

02 产品特色

-
-
-
-
-

03 规格

型号	XBL 2500KV
P/N	601022
KV (空载)	2500
适用桨径	2-3英
内径 (D)	0.0176
空载流	2.7A
外径 / 长度 (mm)	60 × 38.1 × 57
桨径 / 外圆线径 (mm)	D = 3.175 / L = 15
绕线圈数	7
重量 (g)	136
适用电池	1-10节 (锂电池) 1-10节 1-10 (镍氢电池)

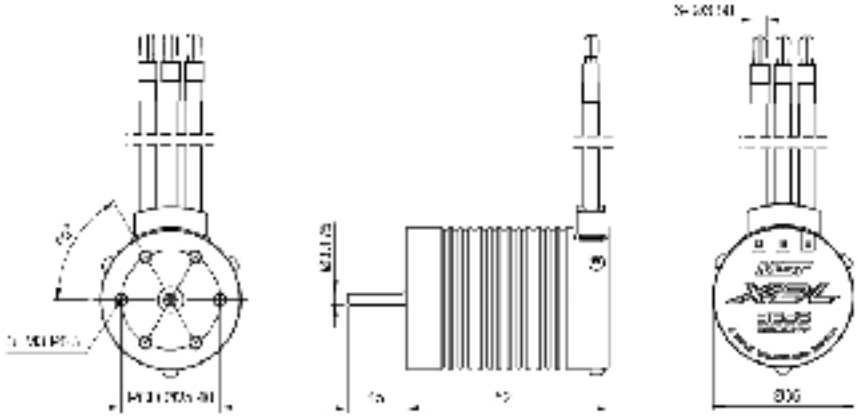

04 安装与连接

1 安装桨座

2 电调连接

3 检查

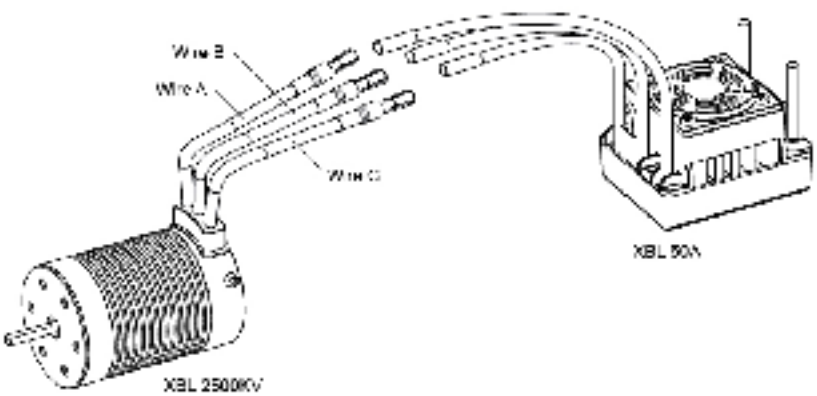

05 电机参数

1 电机推荐工作范围

2 电机维修原则